OLA-12V-PAC
Manual de Instrucciones

Versión en español



MANUAL DE INSTRUCCIONES

Olalitio

OLALITIO.COM

Contenido

1. Precauciones.....4

2. Requisitos de Cableado.....5

3. Preparación Previa a la Instalación.....6

4. Instalación del Aire Acondicionado.....7

5. Configuración de Parámetros.....16

6. Descripción de Funcionamiento.....17

7. Diagnóstico de Averías.....18

8. Información del Producto.....20

OLA-12-2700-PAC

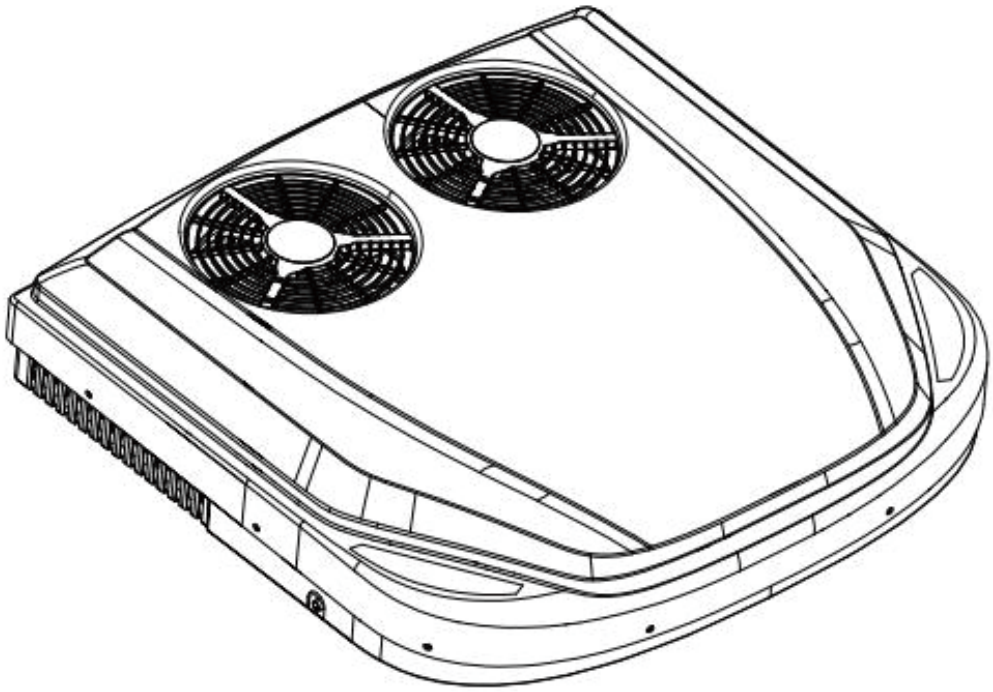

Instrucciones de instalación y funcionamiento de aires acondicionados para caravanas

Lea detenidamente este manual de instrucciones y
consérvelo adecuadamente antes de utilizar el equipo.

¡Atención!

- El incumplimiento de las instrucciones de funcionamiento puede causar lesiones graves.
- El incumplimiento de las instrucciones de este manual puede provocar daños en el producto y anular la garantía.

1. Precauciones

1.1 Precauciones de instalación del producto

Las siguientes causas de daño al producto no están cubiertas por la garantía:

a. Instalación o conexión incorrecta derivada del incumplimiento de las instrucciones de instalación.

b. Daños mecánicos o daños al producto causados por voltaje excesivo o error humano.

c. Modificación no autorizada del producto sin el permiso expreso del fabricante.

d. Uso del producto fuera del ámbito permitido en el manual del usuario.

e. No introduzca objetos extraños en el dispositivo.

1.2 Precauciones de uso del producto

a. El producto solo debe utilizarse dentro del ámbito especificado explícitamente por el fabricante; se prohíbe estrictamente cualquier modificación no autorizada de su estructura o apariencia.

b. No utilice productos que presenten signos evidentes de daño.

c. El producto debe instalarse de forma segura para evitar que se vuelque o caiga.

d. La instalación, mantenimiento y reparación del producto deben ser realizados por personal cualificado designado por el fabricante.

e. No utilice este producto en entornos inflamables o explosivos.

f. No utilice este producto en entornos donde la temperatura sea inferior a 0 °C.

g. En caso de incendio, no abra la cubierta del aire acondicionado para apagar las llamas. Utilice un agente extintor especializado; no utilice agua.

h. Consulte al fabricante de su vehículo, ya que la unidad exterior de este producto tiene una altura de 180 mm; compruebe si la instalación alterará la altura total registrada de su vehículo.

i. Al instalar, limpiar o realizar mantenimiento en el aire acondicionado, debe desconectar el suministro eléctrico.

j. Asegúrese de que no haya objetos extraños, como paños o papel, bloqueando la salida de aire o la rejilla de retorno de aire.

k. Mantenga el equipo eléctrico fuera del alcance de los niños o personas vulnerables; no deben utilizar el equipo eléctrico sin supervisión.

l. Nunca limpie el aire acondicionado con una lavadora a presión, ni utilice objetos afilados o duros, ni agentes de limpieza, ya que podrían dañar la unidad. Si es necesario limpiarla, limpie la carcasa exterior y los paneles de acabado interiores con un paño húmedo.

2. Requisitos de cableado

2.1 Método de disposición del cableado

a. Al enrutar cables por bordes afilados, utilice fundas protectoras.

b. Al enrutar cables junto a conductores metálicos, asegúrese de que no estén doblados ni flojos.

c. No someta los cables a una tensión excesiva.

d. Al enrutar o asegurar cables, tenga cuidado de no tropezar con ellos y causar lesiones.

e. Utilice un fusible de 40A para la fuente de alimentación del aire acondicionado de estacionamiento y un fusible de 2A para la línea de detección de voltaje.

f. No coloque cables de alimentación cerca de cables de señal o de control.

¡Atención!

Este producto no es apto para su uso en maquinaria de construcción, maquinaria agrícola o vehículos similares; su rendimiento puede verse afectado en entornos sometidos a vibraciones severas.

2.2 Configuración de la función de protección de bajo voltaje

La protección de bajo voltaje evita que el aire acondicionado consuma demasiada energía de la batería.

2.3 Observación

Si el aire acondicionado se apaga debido a la función de protección de bajo voltaje, indica que el voltaje de la batería ha caído por debajo del voltaje de protección establecido. En este caso, debe dejar de usar el aire acondicionado y reiniciarlo solo después de que la batería esté completamente cargada.

Una vez que el voltaje de la batería alcance el valor establecido, el aire acondicionado se apagará.Si el sistema sigue desconectado por la configuración de protección de bajo voltaje, puede reactivarlo en los ajustes.

2.4 Advertencia

- La instalación incorrecta del producto puede provocar problemas de seguridad durante su uso.
- El fabricante no acepta responsabilidad por lesiones personales o daños materiales derivados de la instalación del producto de forma no conforme a las instrucciones (Descargo de responsabilidad).
- Desconecte la fuente de alimentación antes de instalar cualquier componente eléctrico, incluidas las unidades de aire acondicionado.
- Desconecte la batería del vehículo antes de instalar este producto.

¡Atención!

a. Este producto debe ser instalado por personal designado por el fabricante, familiarizado con el manual de funcionamiento y que haya recibido formación profesional.
b. El fabricante solo será responsable de los daños en el producto o sus componentes causados durante el transporte. Si se utilizan componentes de terceros en la instalación de este producto, la garantía quedará anulada de inmediato.
c. Antes de la instalación, consulte al fabricante del vehículo sobre la capacidad de carga permitida y asegure la seguridad antes de proceder con la instalación.

3. Preparación previa a la instalación

3.1 Elementos a verificar antes de la instalación

- Antes de instalar la unidad de aire acondicionado, compruebe si algún componente del vehículo se ha dañado o comprometido debido a los requisitos de instalación
- Compruebe las dimensiones del lugar de instalación.
- La carcasa del producto puede pintarse; se recomienda que esto sea realizado por un taller de pintura profesional.
- Antes de la instalación, consulte al fabricante del vehículo para confirmar si el techo ha sido diseñado específicamente para soportar el peso dinámico y estático de la unidad de aire acondicionado.
- El proveedor del producto no acepta responsabilidad si este producto se instala sin la autorización previa del fabricante del vehículo.
- Durante la instalación, no se deben modificar los herrajes de montaje suministrados.
- Las rejillas de ventilación no deben obstruirse; mantenga una holgura de 100 mm entre la unidad de aire acondicionado y las superficies circundantes

3.2 Retirar el tragaluz

- Retire los tornillos y accesorios que sujetan el techo solar.
- Retire el techo solar.
- Limpie cualquier resto de sellador alrededor de la abertura del techo solar y limpie la zona completamente con un agente de limpieza.

3.3 Preinstalación de tuercas de cobre

¡Atención!

- Asegúrese de que la superficie de trabajo esté limpia y nivelada para evitar rayar el aire acondicionado.
- Coloque el aire acondicionado boca abajo sobre la superficie de trabajo, con el panel de control hacia arriba.

3.4 Aplicar una tira de sellado en la parte superior de la cabina

¡Atención!

- Asegúrese de que el sello entre la unidad de aire acondicionado y la cabina esté limpio y libre de residuos.
- Retire la película protectora de la tira de sellado y aplíquela en el techo. Al aplicarla, siga el contorno del techo solar, envolviéndola por completo, y coloque la unión final en la parte trasera.
- Utilice un sello de caucho butílico con buena elasticidad que no se endurezca fácilmente para sellar la unión en la parte trasera.

4. Instalación del aire acondicionado

4.1 Instalación del aire acondicionado en el techo del vehículo

- Coloque la unidad de aire acondicionado directamente en el centro del techo solar, con el adorno decorativo en la parte superior del techo solar orientado hacia adelante.
- Bajo ninguna circunstancia el par de torsión aplicado debe exceder el límite especificado, ya que esto puede causar que las tuercas empotradas se extraigan.

a. Disposición de la línea de alimentación

Al conectar la batería directamente, siga las instrucciones del manual de usuario del fabricante del vehículo.

b. Instalación del panel decorativo interior

Para evitar dañar cualquier elemento cercano, tenga mucho cuidado al apretar los tornillos de los paneles decorativos.

4.2 Pasos detallados de instalación del OLA-12-2700-PAC

a. Si no hay tragaluz, deberá encontrar una ubicación adecuada para cortar un orificio de 400 mm × 400 mm.

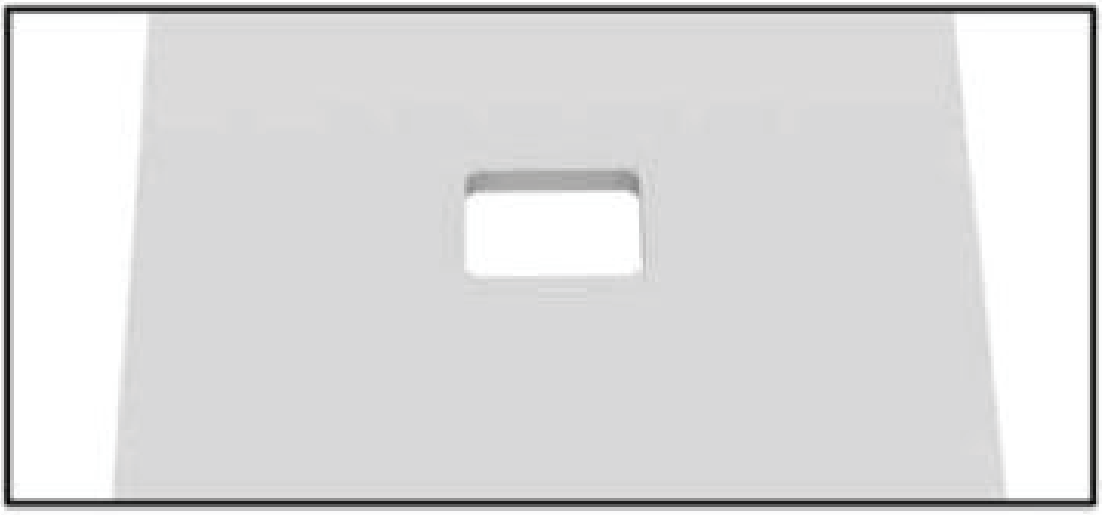

4.3 Retirar el tragaluz, limpiar los bordes del tragaluz

a. Si no encaja correctamente, recorte el exceso y selle con sellador impermeable.

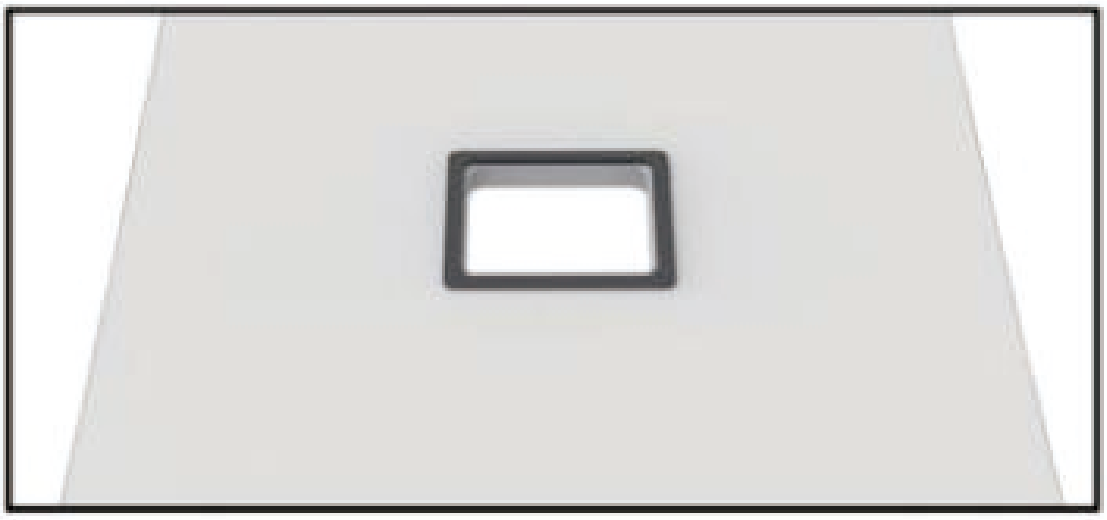

b. La unidad principal de aire acondicionado se instala en una posición adecuada en el techo del vehículo. Es importante tener en cuenta que el orificio de drenaje del chasis no debe estar ubicado dentro del tragaluz, ni debe estar bloqueado por el burlete.



c. Deben instalarse tiras de nivelación para garantizar que la unidad esté soportada en todos sus bordes. El procedimiento de instalación es el siguiente: retire primero el respaldo adhesivo, luego fije la tira de nivelación debajo de la placa base de la unidad de aire acondicionado, posicionándola en el lado inferior de la unidad, fuera de las arandelas instaladas. Esta medida correctiva debe llevarse a cabo para garantizar un drenaje adecuado del condensado, reducir la vibración y evitar el estrés innecesario en la base de la unidad causado por el contacto desigual con el techo.

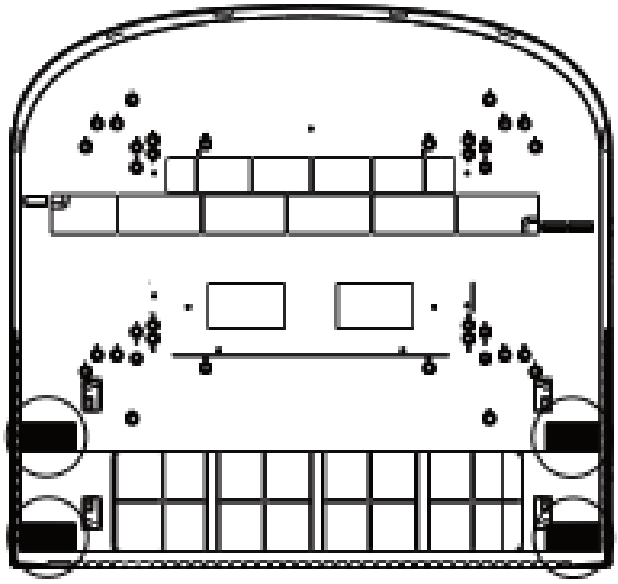

4.4 Soporte de montaje y caja de distribución de aire

a. Instale el conducto externo en la parte inferior de la unidad de manejo de aire y fíjelo con ocho tornillos autorroscantes M4×13.

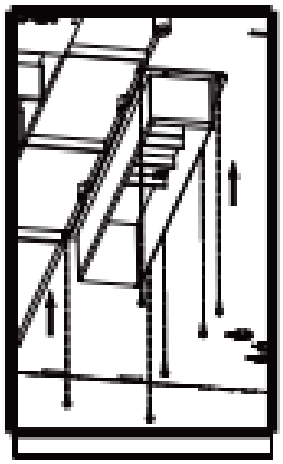

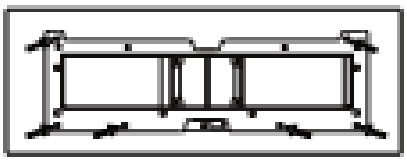

b. Inserte cuatro varillas roscadas M8 en los orificios marcados con #10 en la unidad de aire acondicionado.
c. Apriete completamente los pernos antideslizantes para asegurar las varillas roscadas.

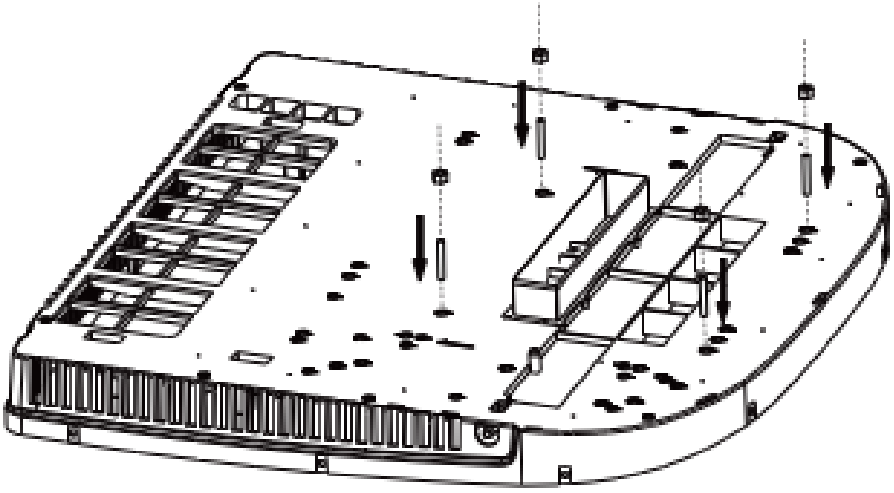

d. Coloque con cuidado la unidad de aire acondicionado sobre la abertura del techo.
e. Posicione el soporte de montaje contra el lado interior de la abertura del techo, asegurándose de que las varillas roscadas M8 pasen a través de los cuatro orificios del soporte.
f. Apriete el conjunto utilizando arandelas y tuercas de seguridad a una especificación de par de 3,3–4,2 lb·ft (4,5–5,6 N·m).

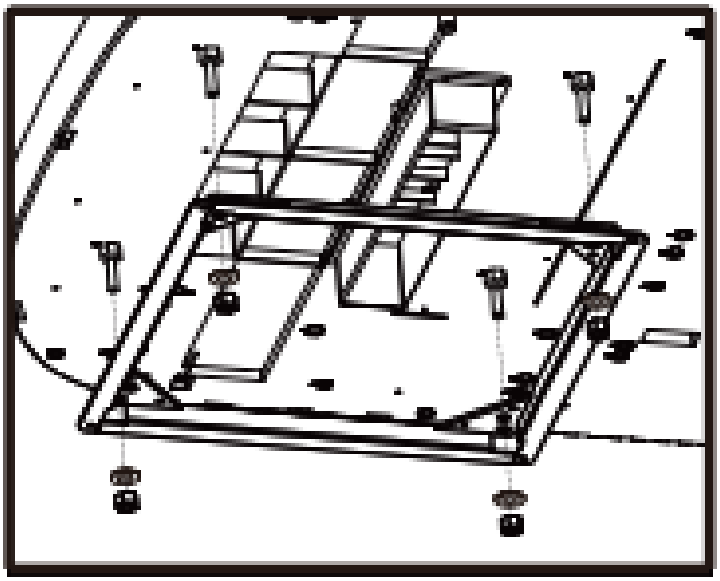

g. Conecte el conducto de aire interior al marco de la caja de distribución de aire (ADB) con ocho tornillos autorroscantes M4×16.

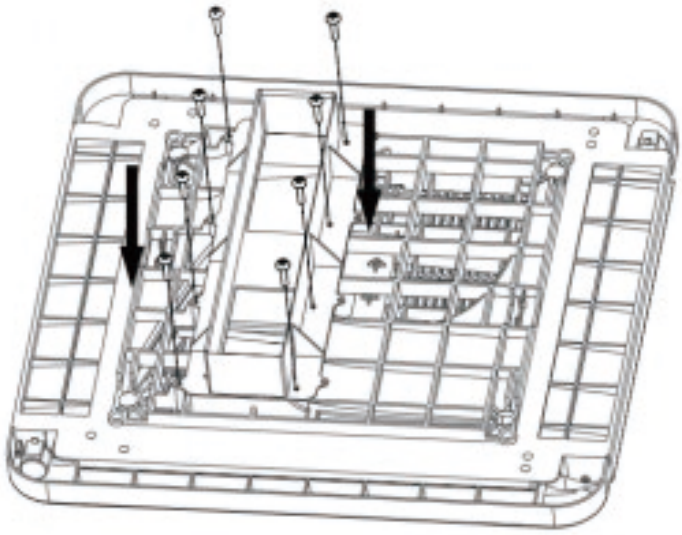

h. Conecte la unidad de aire acondicionado a la fuente de alimentación y pase el cableado del panel de control a través del marco de la ADB.

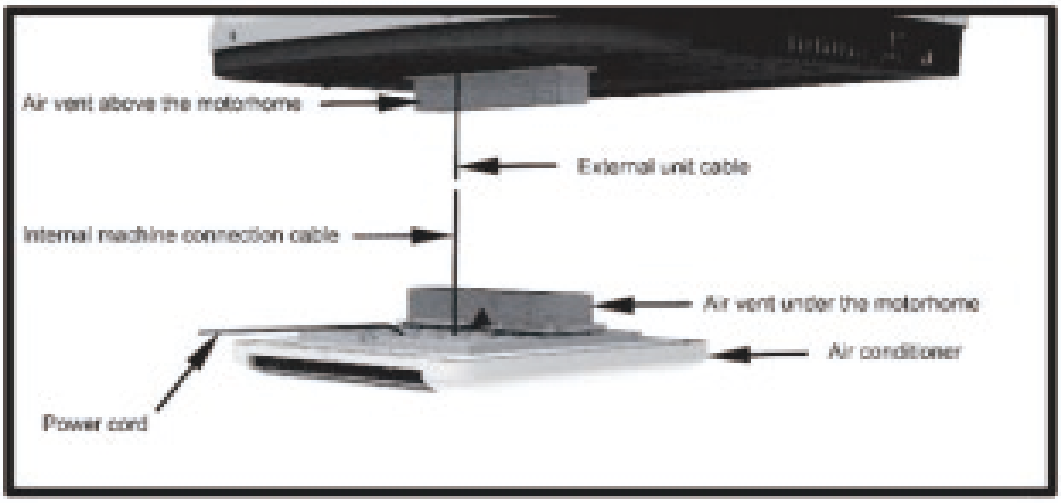

i. Fije el marco de la ADB al soporte de montaje con cuatro tornillos M5×16.

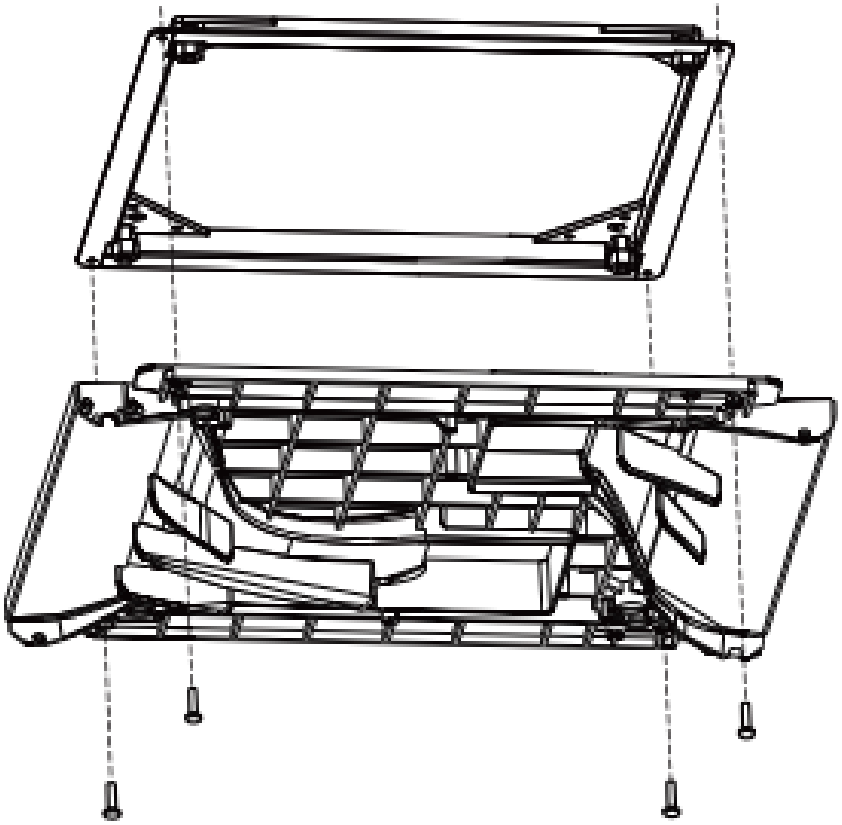

j. Asegure la cubierta de la ADB al marco de la ADB con seis tornillos autorroscantes M5.

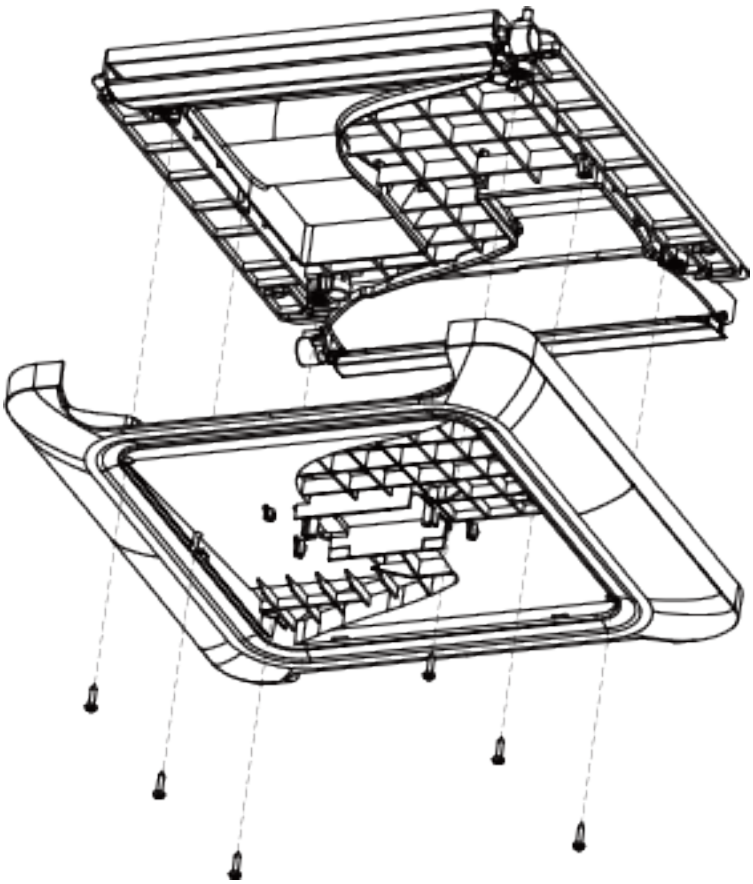

k. Fije la rejilla de entrada a la ADB y asegúrese de que esté bien sujeta.

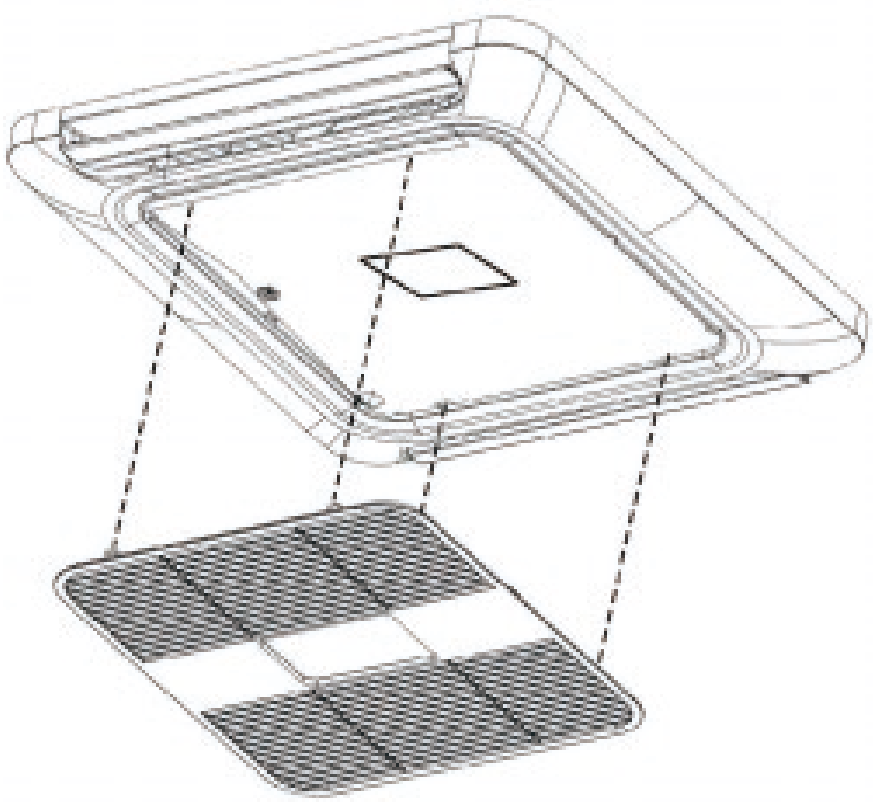

l. Conecte el cableado al panel de control y monte el panel de control en la rejilla de entrada.

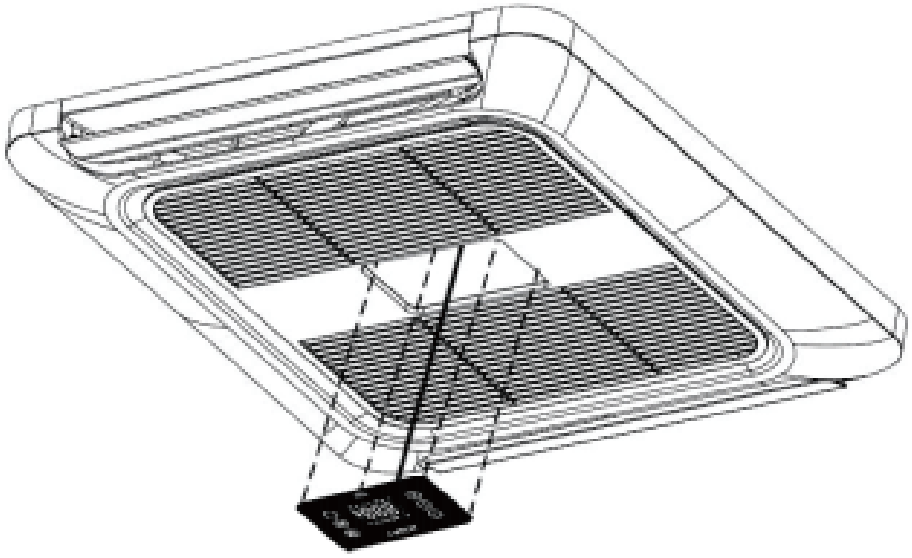

4.5 Diagrama de cableado del panel de visualización

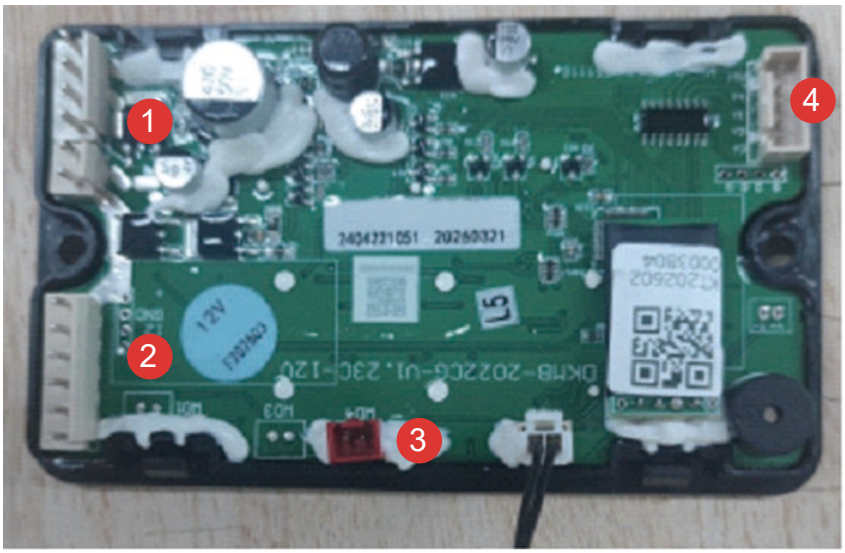

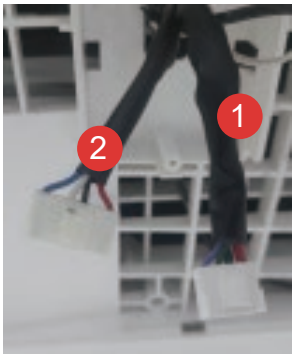

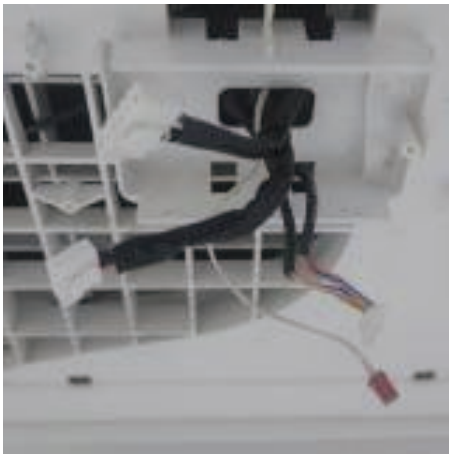

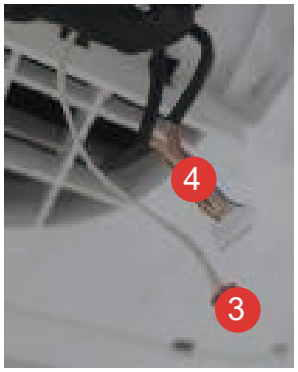



5. Ajuste de parámetros

5.1 Ajuste del valor de baja tensión y recuperación

a. Mantenga pulsado el botón (M) correspondiente 6 segundos para entrar en el modo de ajuste de baja tensión.
b. Pulse el botón (FAN ↑) para aumentar el valor de protección contra baja tensión.
c. Pulse el botón (FAN ↓) para disminuir el valor de protección contra baja tensión.
d. Pulse el botón (°C/°F ↑) para aumentar el valor de recuperación de protección contra baja tensión.
e. Pulse el botón (°C/°F ↓) para disminuir el valor de recuperación de protección contra baja tensión.
f. Apague el equipo para guardar los ajustes.

5.2 Descripción del panel de funcionamiento



a. Pulsación corta: encender; pulsación larga 3 segundos: apagar; pulsación larga 10 segundos: restablecer todos los ajustes a valores de fábrica.

b. Conmuta entre cuatro modos: refrigeración, ventilación, ahorro energético, sueño.

c. Aumentar velocidad del ventilador.

d. Disminuir velocidad del ventilador.

e. Subir temperatura ajustada.

f. Bajar temperatura ajustada.

6. Descripción del funcionamiento

6.1 Descripción del panel del mando a distancia

ON/OFF : Encender/apagar

MODE : Conmutación de modos

FAN : Control de flujo de aire

△ : Subir temperatura

▽ : Bajar temperatura

ECO : Modo ahorro energético

COOL : Modo refrigeración

HEAT : /

: Oscilación automática

: /

: Visualización de voltaje

TURBO : /

: Visualización de voltaje

DISP : Visualización

: /

: Modo sueño

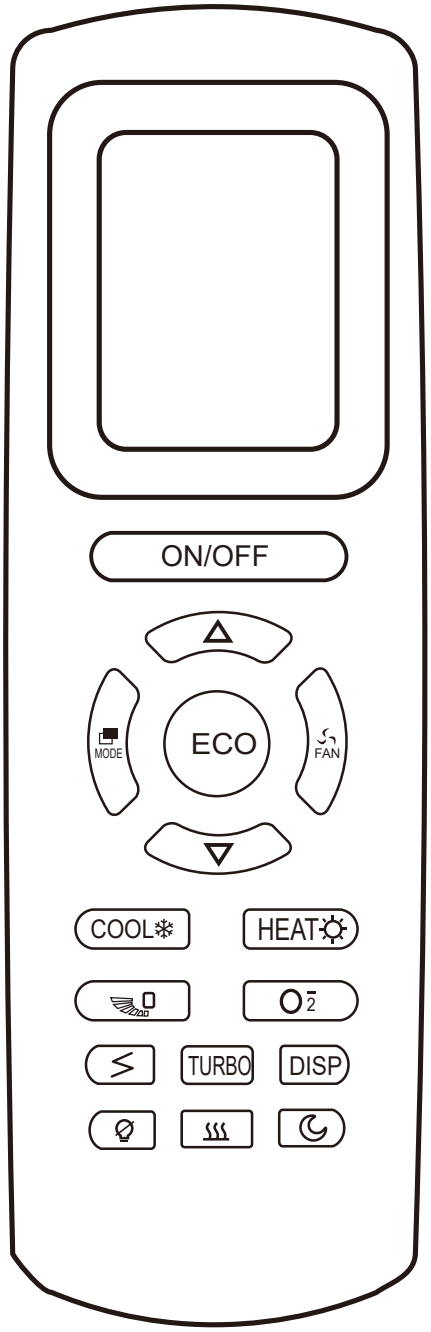

Cambio de unidad de visualización °C/°F

Con el dispositivo apagado, pulse simultáneamente el botón «Mode» y el botón flecha hacia abajo del mando a distancia; la visualización del mando cambiará. Al encender el dispositivo con el mando, la pantalla del dispositivo se sincronizará con la del mando.

7. Diagnóstico de averías

Cuando el panel detecta una avería, detiene el funcionamiento; el icono de avería parpadea y se muestra un código de avería en la pantalla digital. Significados de los códigos:

E0	Avería del sensor de temperatura ambiente
	Solución común: **a.** Retire el panel de control de la unidad interior y compruebe si el conector del cable del termostato negro está suelto. **b.** Si no está suelto, reemplace el cable del termostato.
E1	Avería de la sonda de temperatura del serpentín
	Solución común: **a.** Retire el panel de control de la unidad interior y compruebe si el conector del cable del termostato blanco está suelto o roto; si no, reemplace el cable del termostato. **b.** Si el indicador de batería se pone rojo, significa voltaje bajo de la batería.
EF	Avería del ventilador interior: cortocircuito o sobrecorriente del ventilador
	Solución común: **a.** Retire el panel de control y compruebe si los puertos de conexión están sueltos. **b.** Retire la carcasa exterior de la unidad exterior y abra la cubierta de espuma negra para comprobar si el enchufe del ventilador está suelto. **c.** Conecte a tierra el terminal negativo del ventilador del evaporador; si funciona, reemplace el panel de control; si no, reemplace el ventilador del condensador.
E2	Protección por sobrecorriente del controlador; protección por sobrecorriente del compresor
	Solución común: **a.** Alta presión u obstrucción en el sistema (compruebe la presión del sistema). Apague la alimentación durante 20 minutos y vuelva a encender; debería funcionar normalmente.
E3	Protección por pérdida de fase del compresor / parada del controlador
	Solución común: **a.** Compruebe si los cables de conexión del compresor están sueltos en ambos extremos. **b.** Si se añadió refrigerante sin autorización, compruebe si hay exceso o falta. **c.** Compruebe si hay objetos extraños en el condensador y el sistema de refrigeración que causen alta presión. **d.** Si todo es correcto, apague la alimentación 20 minutos y reinicie. Escuche ruidos extraños al arrancar el compresor; si los hay, el cilindro está bloqueado y dañado.

E4 EL	Protección por baja tensión del controlador: voltaje de entrada bajo
	Solución común: **a.** Compruebe que el cable principal de alimentación esté bien conectado a los terminales positivo y negativo de la batería. **b.** Compruebe si alguna batería está averiada, causando una caída repentina del voltaje al controlador. **c.** Compruebe el ajuste de protección contra baja tensión en el panel y ajústelo a un nivel adecuado.
E5	Protección por cortocircuito o avería del controlador
	Solución común: Compruebe que las conexiones en ambos extremos del arnés de cableado del compresor estén seguras y revisa si hay aislamiento desgastado o bucles a tierra que causen cortocircuito.
E6 EH	Protección por sobretensión del controlador
	Solución común: **a.** Compruebe si se encendió el aire acondicionado mientras el vehículo estaba en movimiento; las fluctuaciones de voltaje por cambios de régimen del motor pueden elevar el voltaje del alternador y activar la protección. **b.** Si se instaló un alternador adicional, compruebe si su voltaje de salida es demasiado alto.
E7	Fallo en el arranque del compresor
	Solución común: **a.** Compruebe los cables de conexión del compresor. **b.** Apague la alimentación 20 minutos y reinicie. Si no funciona normalmente, reemplace el compresor y pruebe.
E8	Avería del ventilador exterior
	Solución común: **a.** Compruebe si el conector del cable del ventilador de refrigeración está suelto o en cortocircuito. b. Reemplace el ventilador de refrigeración.
Eb	Protección por fallo de fase del controlador
	Solución común: **a.** Compruebe que los cables de conexión del compresor no estén sueltos ni desconectados.
EU	Protección por sobretemperatura de los dispositivos de potencia del controlador
	Solución común: **a.** Compruebe si hay objetos extraños obstruyendo la disipación de calor en el sistema de refrigeración del condensador. **b.** Si se añadió refrigerante sin autorización, compruebe el exceso y libere parte del mismo. **c.** Apague la unidad 20 minutos y vuelva a encender; debería funcionar normalmente.
SP	Mal contacto del cable de señal verde o fallo del controlador
	Solución común: **a.** Comprueba los cables de conexión de la señal verde. **b.** Apaga y vuelve a encender la unidad.

8. Información del producto

8.1 Especificaciones del producto

Modelo	OLA-12-2000-PAC	OLA-12-2700-PAC
Alimentación de entrada	DC12V	DC12V
Capacidad de refrigeración	6800BTU	9200BTU
Corriente	25 - 64A	25 - 64A
Refrigerante	R32	R32
Dimensiones (mm) unidad interior RV	L684*W664.5*H174	L920*W855*H180

8.2 Normas de garantía

El aire acondicionado tiene garantía de tres anos; los problemas postventa son gestionados por el fabricante (los daños por instalación y uso anómalos no están cubiertos por la garantía).

Los daños al producto por las siguientes circunstancias no están cubiertos por la garantía:
a. Errores de instalación y conexión por no seguir las instrucciones.
b. Daños mecánicos y al producto por voltaje excesivo o daño intencional.
c. Sustitución del producto sin permiso expreso del fabricante.
d. Uso del producto fuera del ámbito permitido en el manual.
e. Daños por uso inadecuado o fuerza mayor no están cubiertos por la garantía.

8.3 Lista de Piezas

Nº de Serie	Nombre	Especifi-cación	Cantidad	Unidad
1	Control Remoto	/	1	PCS
2	Manual	A5	1	PCS
3	Certificado de Conformidad	75*50mm	1	PCS
4	Conjunto de Unidad Interior de Autocaravana	Blanco	1	PCS
5	Salida de Aire Superior de Autocaravana	Negro	1	PCS
6	Salida de Aire Inferior de Autocaravana	Negro	1	PCS
7	Placa de Fijación de Unidad Interior de Autocar-avana (Soporte)	400*400mm	1	PCS
8	Algodón Sellador para Instalación de Unidad Interior de Autocaravana	400*400mm	1	PCS
9	Cable de Alimentación 12V 4,5 m	16 square	1	PCS
10	Abrazadera de Cable de Nylon Negra Pequeña	3*150*2.5mm	5	PCS
11	Perno Totalmente Roscado 304/201	M8*100mm	4	PCS
12	Perno Totalmente Roscado 304/201	M8*150mm	4	PCS
13	Tuerca de Brida 201	M8	4	PCS
14	Tuerca antideslizante de acero inoxidable	M8 304	4	PCS
15	Tornillo de cabeza plana grande con cruz y cola plana	M5*16mm	4	PCS
16	Arandela Plana 201	M8*16*1.5mm	4	PCS
17	Tornillo autorroscante de cabeza plana grande 304	M4.2*13mm	14	PCS
18	Bloque de Soporte de Esponja	25*40*80mm	4	PCS

Nº de Serie	Nombre	Especifi-cación	Cantidad	Unidad
19	Bolsa Autosellante para Bloque de Esponja	Nº7 14*20 cm	3	PCS
20	Asiento de Fijación de Arnés de Cables	40*40mm	5	PCS
21	Abrazadera de Cable de Nylon Negra Grande	5*300 mm*4,8 mm de ancho	5	PCS
22	Caja para Kit de Tornillos	150*100*40mm	1	PCS
23	Asiento de Fijación de Arnés de Cables	40*40mm	1	PCS
24	Abrazadera de Cable de Nylon Negra Grande	5*300 mm*4,8 mm de ancho	1	PCS
25	Bolsa Autosellante para Bloque de Esponja	Nº7 14*20 cm	1	PCS